Estado do Paraná
Secretaria de Infraestrutura e Logística
Administração dos Portos de Paranaguá e Antonina
Divisão de Operações
MAPA DE ATRACAÇÕES

Data: 05/07/17
Nome: RUBENS

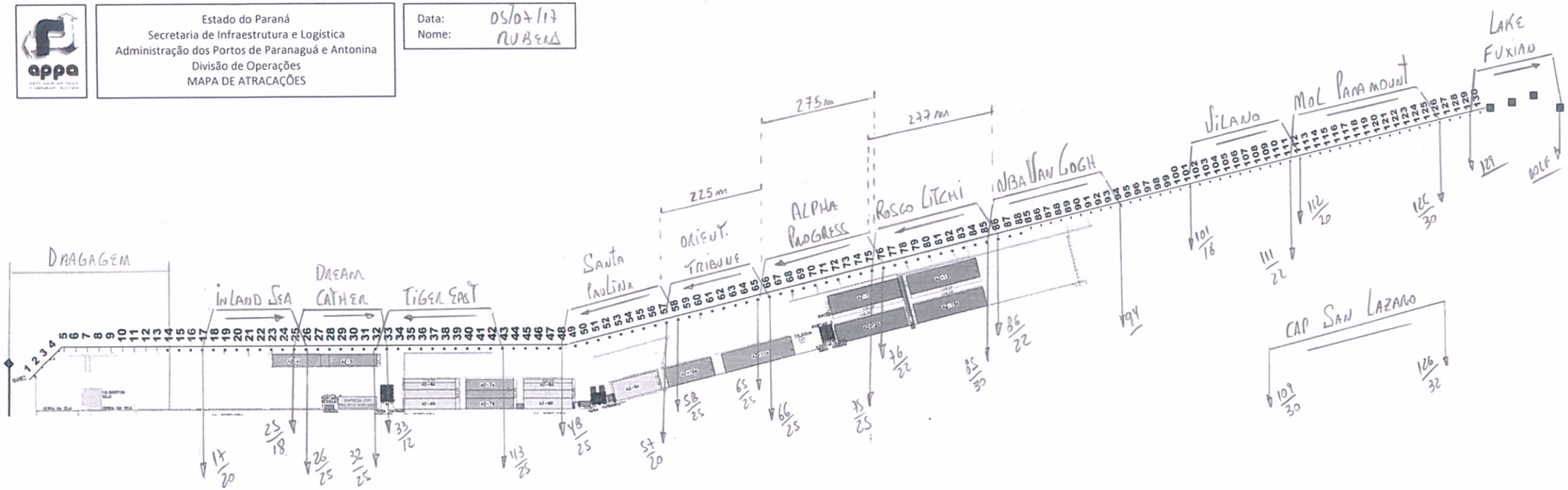

FOSPAR

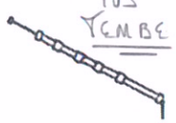

DISTÂNCIA ENTRE CABEÇOS
1 ao 4 = 20m
3 ao 4 = 25m
4 ao 5 = 13m
5 ao 21 = 25m
21 ao 22 = 20m
22 ao 44 = 30m
44 ao 45 = 17m
45 ao 64 = 25m
64 ao 83 = 26m e 26m atracados
83 ao 84 = 30m
84 ao 85 = 24m
85 ao 104 = 22m
104 ao 115 = 24m
115 ao 116 = 18m
116 ao 117 = 11m
117 ao 129 = 24.5m
129 ao 130 = 12m
129 ao 130 12m

Pier de Gr. Líquidos e CATALLINI

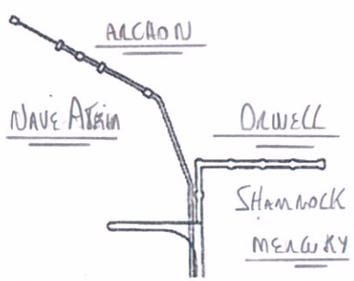

PONTA DO FÉLIX

01

02 SALDANHA BAY

Atracação		Az	Hora	Desatracação		Az	Hora	Puxada/Obs	Az	Hora
				KAMENARI		01	2100			
INLAND SEA	SF	04	1200	YM ENDEAVOUR	SF	04	1130			
SANTA PAULINA		09	0130	TR CROWN		09	1500			
ORIENT TRIBUNE	SF	11	1600	NORD GLORY	SF	11	1300			
ALPHA PROGRESS	SF	12	1300	GOLDEN IONARI	SF	12	1130	GOLDEN IONARI P/RE 06m	12	1700
ROSCO LITCHI	SF	13	1100	ELLINA	SF	13	0900	ELLINA P/RE 06m	13	1700
NBA VAN GOGH	SF	14	1100	PENDULUM	SF	14	0900			
VILANO		16	1400	VILANO		16	2300			
MOL PARAMOUNT		17	1800	CMA CGM GANGES		17	1630			
CAP SAN LAZARO		17	0200	MOL PARAMONT		17	0600			
LAKE FUXIAN		18	1000							
ARCHON	CAT	PE	1530	ATLANTIC DIANA	CAT	PE	1530			
NAVE ATRIA	CAT	PI	0130	ARCHON	CAT	PI	1230	SHAMROCK MERCURY. PET	PI	0030
DARWELL	PET	PL	0700							
				YANGTZE DIGNITY	ANT	02	1200	SALDANHA BAY MUDA ANT	01	0300